Dauner Antriebstechnik GmbH

Entsperrbares Rückschlagventil

– doppeltwirkend –

max. 350 bar

Gehäuse: verzinkter Stahl

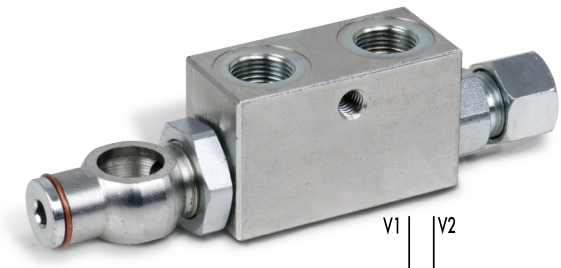

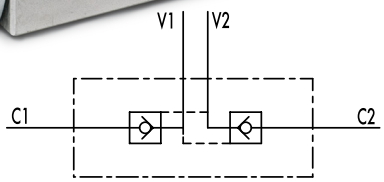

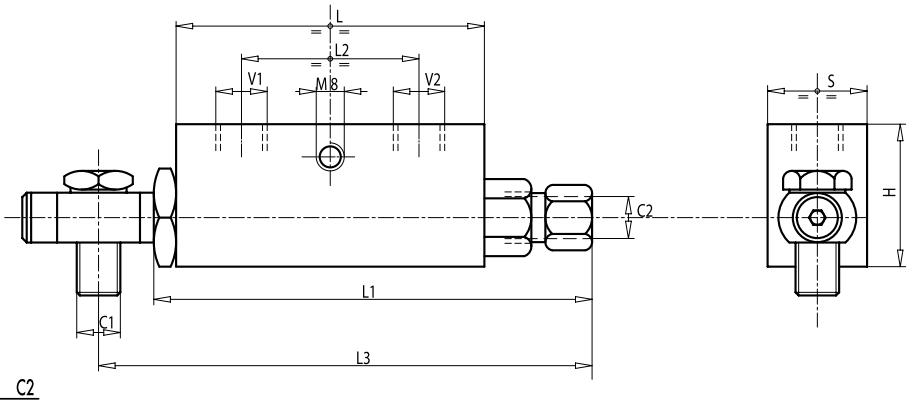

Doppeltwirkend entsperrbare Rückschlagventile dienen der leckfreien Absperrung von Zylindern in der jeweiligen Halteposition. Sie sperren in beiden Richtungen.

Um ein sicheres Schließen des Ventils zu gewährleisten, ist es notwendig, dass die Verbraucheranschlüsse des vorgeschalteten Wegeventils in Mittelstellung zum Tank entlastet sind (siehe Hydraulikschema)

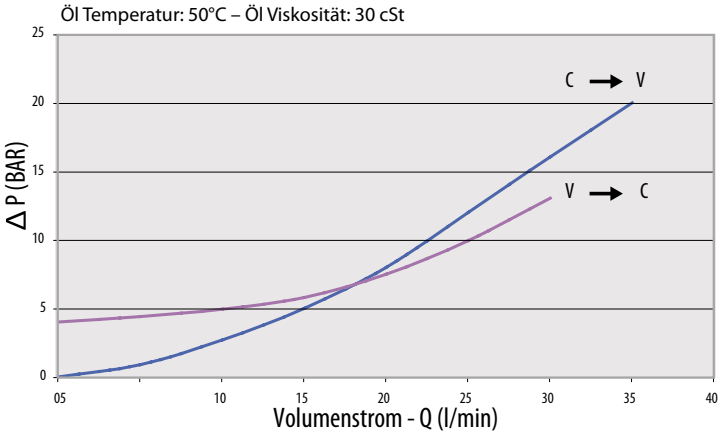

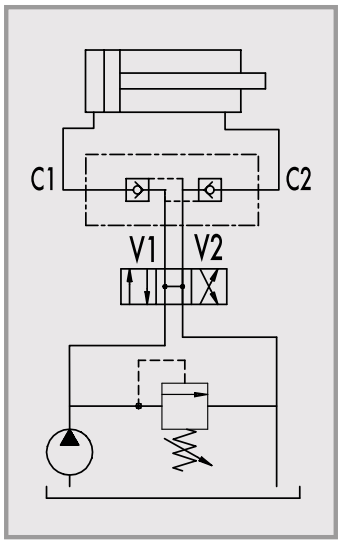

Bestellnummer	Bezeichnung	Aufsteuer-verhältnis	max. Durchfluss	max. Betriebsdruck	Öffnungs-druck	Anschluss-gewinde	Ringauge	Anschluss	L	L1	L2	L3	H	S	Gewicht
			Lt. / min	bar	bar	V1 - V2	C1	C2	mm	mm	mm	mm	mm	mm	Kg
205-020-01400	VBPDE 3/8" L SC	1 : 5,5	30	350	4	G 3/8"	G 3/8"	12L	64	106	36	120	40	30	0,654

Dauner Antriebstechnik GmbH – Industriestraße 3 – 96120 Bischberg – Trosdorf
Tel.: 09503/50008-0 – Fax: 09503/50008-49 – Email: info@dauner-antriebstechnik.de – www.dauner-antriebstechnik.de

Die Inhalte unserer Seiten wurden mit größter Sorgfalt erstellt. Für die Richtigkeit, Vollständigkeit und Aktualität der Inhalte können wir jedoch keine Gewähr übernehmen.